RISTODIRETTO Srl
Via Manozzini 16
62024 Matelica (MC)
P.IVA e C.F: 02067370433

Tel: +39 347 390 2038
info@ristodiretto.com
www.ristodiretto.com

Scheda stampata il
23 Novembre 2026

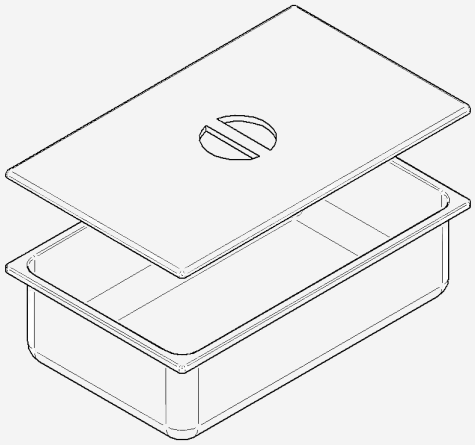

Bacinella con coperchio inox GN 1/1 Altezza 150 mm

Cod. BC 1/1 150

€ 136,00 + IVA