RISTODIRETTO Srl
Via Manozzini 16
62024 Matelica (MC)
P.IVA e C.F: 02067370433

Tel: +39 347 390 2038
info@ristodiretto.com
www.ristodiretto.com

Scheda stampata il
25 Novembre 2026

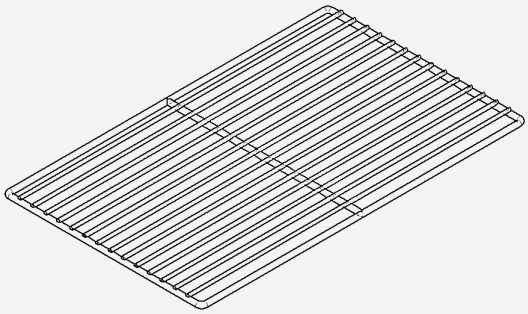

Griglia inox 325x530 mm

Cod. GR X 32x53

€ 55,00 + IVA